Zespół łożyskowy UKF208 J KOYO

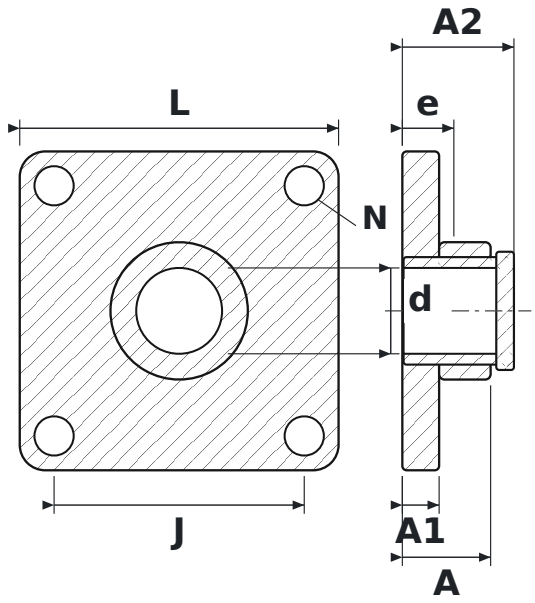

WYMIARY

d	średnica wału	**35 mm**
L	długość oprawy	**130 mm**
J	rozstaw otworów mocujących	**102 mm**
N	średnica otworu mocującego	**16 mm**
A	szerokość całkowita oprawy (od powierzchni montażowej)	**36 mm**
A1	grubość kołnierza	**15 mm**
A2	długość całkowita z wystającym pierścieniem wewnętrznym	**45,5 mm**
e	od powierzchni montażowej do środka łożyska	**21 mm**

PARAMETRY

Producent	**KOYO**
Symbol producenta	**UKF208 J**
Elementy toczne	**łożysko kulkowe jednorzędowe**