# Zespół łożyskowy UKF213 J KOYO

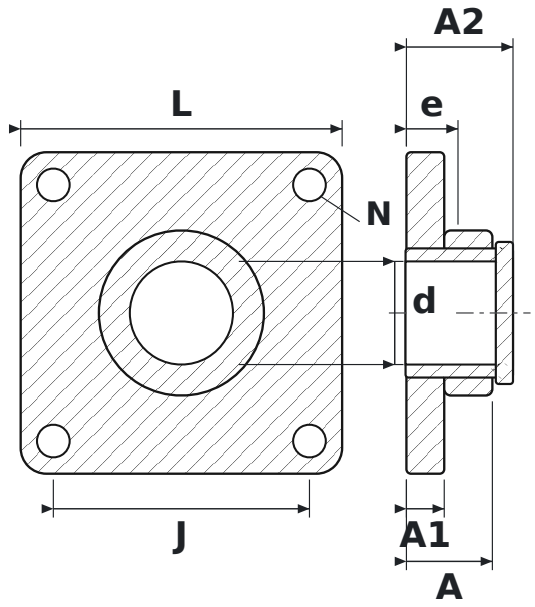


## WYMIARY

| | | |
|---|---|---|
| **d** | średnica wału | **60 mm** |
| **L** | długość oprawy | **187 mm** |
| **J** | rozstaw otworów mocujących | **149 mm** |
| **N** | średnica otworu mocującego | **19 mm** |
| **A** | szerokość całkowita oprawy (od powierzchni montażowej) | **50 mm** |
| **A1** | grubość kołnierza | **22 mm** |
| **A2** | długość całkowita z wystającym pierścieniem wewnętrznym | **62 mm** |
| **e** | od powierzchni montażowej do środka łożyska | **30 mm** |

## PARAMETRY

| | |
|---|---|
| Producent | **KOYO** |
| Symbol producenta | **UKF213 J** |
| Elementy toczne | **łożysko kulkowe jednorzędowe** |