Zespół łożyskowy UKF213 D1+H2313 RHP

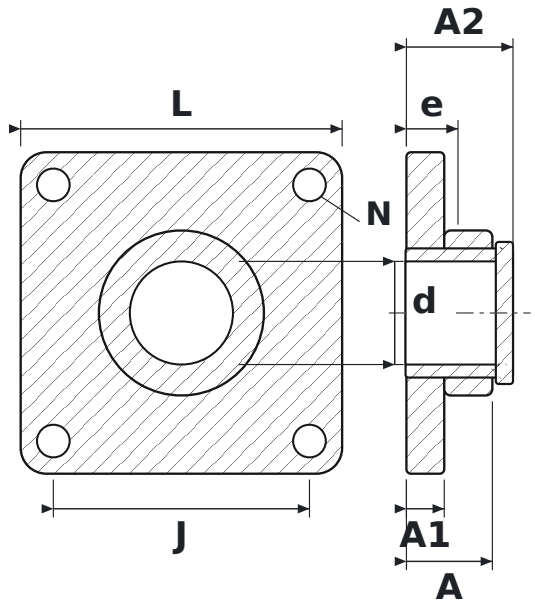

WYMIARY

d	średnica wału	**60 mm**
L	długość oprawy	**187 mm**
J	rozstaw otworów mocujących	**149 mm**
N	średnica otworu mocującego	**19 mm**
A	szerokość całkowita oprawy (od powierzchni montażowej)	**50 mm**
A1	grubość kołnierza	**22 mm**
A2	długość całkowita z wystającym pierścieniem wewnętrznym	**62 mm**
e	od powierzchni montażowej do środka łożyska	**30 mm**

PARAMETRY

Producent	**RHP**
Symbol producenta	**UKF213 D1+H2313**
Elementy toczne	**łożysko kulkowe jednorzędowe**