Zespół łożyskowy UKF215-J7 FAG

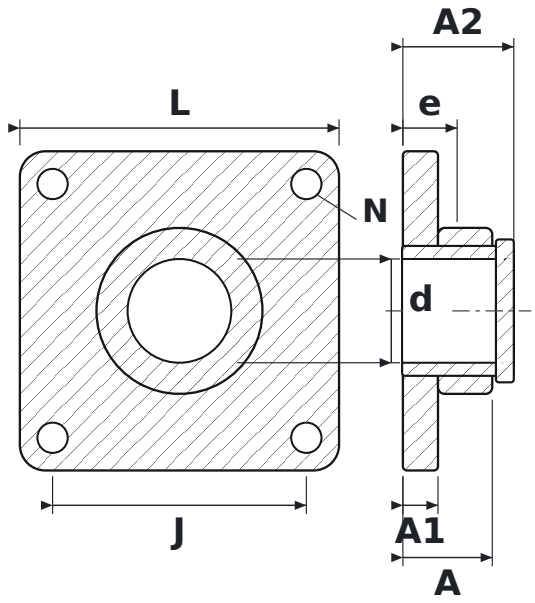

WYMIARY

d	średnica wału	**65 mm**
L	długość oprawy	**200 mm**
J	rozstaw otworów mocujących	**159 mm**
N	średnica otworu mocującego	**19 mm**
A	szerokość całkowita oprawy (od powierzchni montażowej)	**56 mm**
A1	grubość kołnierza	**22 mm**
A2	długość całkowita z wystającym pierścieniem wewnętrznym	**69,5 mm**
e	od powierzchni montażowej do środka łożyska	**34 mm**

PARAMETRY

Producent	**FAG**
Symbol producenta	**UKF215-J7**
Elementy toczne	**łożysko kulkowe jednorzędowe**