Zespół łożyskowy UKF216 KOYO

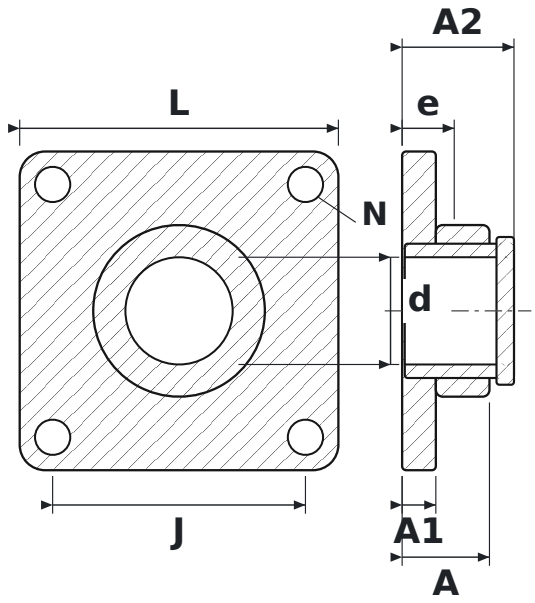

WYMIARY

d	średnica wału	**70 mm**
L	długość oprawy	**208 mm**
J	rozstaw otworów mocujących	**165 mm**
N	średnica otworu mocującego	**23 mm**
A	szerokość całkowita oprawy (od powierzchni montażowej)	**57 mm**
A1	grubość kołnierza	**22 mm**
A2	długość całkowita z wystającym pierścieniem wewnętrznym	**73 mm**
e	od powierzchni montażowej do środka łożyska	**34 mm**

PARAMETRY

Producent	**KOYO**
Symbol producenta	**UKF216**
Elementy toczne	**łożysko kulkowe jednorzędowe**