Zespół łożyskowy UKF218 D1+H2318 RHP

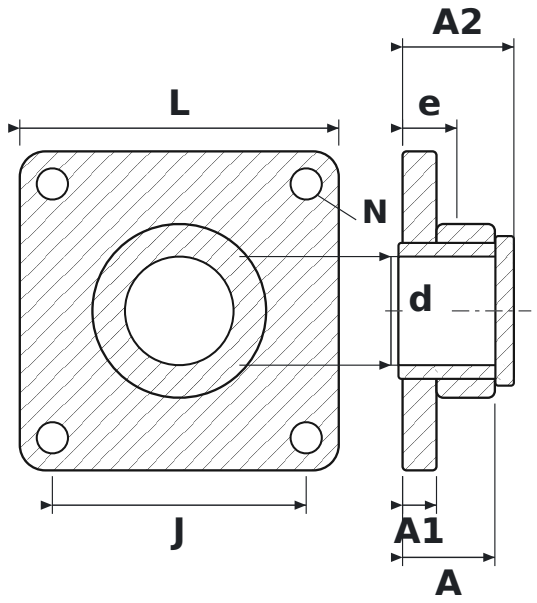

WYMIARY

d	średnica wału	**80 mm**
L	długość oprawy	**235 mm**
J	rozstaw otworów mocujących	**187 mm**
N	średnica otworu mocującego	**23 mm**
A	szerokość całkowita oprawy (od powierzchni montażowej)	**68 mm**
A1	grubość kołnierza	**25 mm**
A2	długość całkowita z wystającym pierścieniem wewnętrznym	**82 mm**
e	od powierzchni montażowej do środka łożyska	**40 mm**

PARAMETRY

Producent	**RHP**
Symbol producenta	**UKF218 D1+H2318**
Elementy toczne	**łożysko kulkowe jednorzędowe**