Zespół łożyskowy UKF315 KOYO

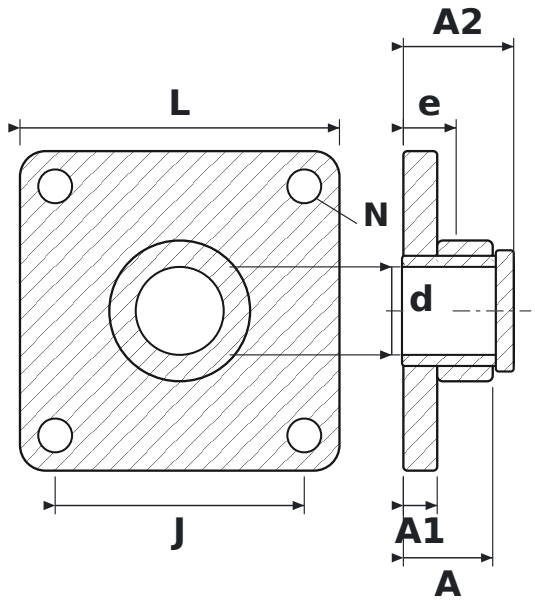

WYMIARY

d	średnica wału	**65 mm**
L	długość oprawy	**236 mm**
J	rozstaw otworów mocujących	**184 mm**
N	średnica otworu mocującego	**25 mm**
A	szerokość całkowita oprawy (od powierzchni montażowej)	**66 mm**
A1	grubość kołnierza	**25 mm**
A2	długość całkowita z wystającym pierścieniem wewnętrznym	**81,5 mm**
e	od powierzchni montażowej do środka łożyska	**39 mm**

PARAMETRY

Producent	**KOYO**
Symbol producenta	**UKF315**
Elementy toczne	**łożysko kulkowe jednorzędowe**