Zespół łożyskowy UKF322 FYH

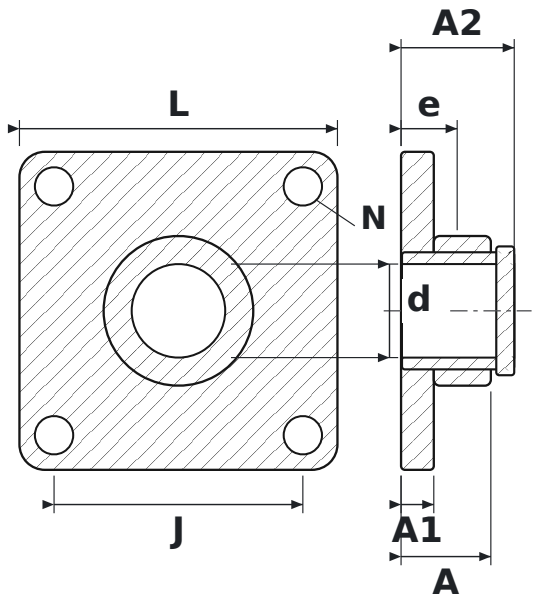

WYMIARY

d	średnica wału	**100 mm**
L	długość oprawy	**340 mm**
J	rozstaw otworów mocujących	**266 mm**
N	średnica otworu mocującego	**41 mm**
A	szerokość całkowita oprawy (od powierzchni montażowej)	**96 mm**
A1	grubość kołnierza	**35 mm**
A2	długość całkowita z wystającym pierścieniem wewnętrznym	**121 mm**
e	od powierzchni montażowej do środka łożyska	**60 mm**

PARAMETRY

Producent	**FYH**
Symbol producenta	**UKF322**
Elementy toczne	**łożysko kulkowe jednorzędowe**