Zespół łożyskowy UKF326 FYH

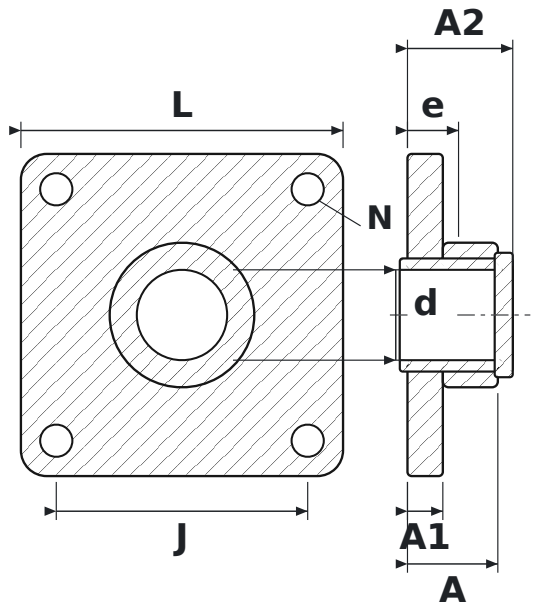

WYMIARY

d	średnica wału	**115 mm**
L	długość oprawy	**410 mm**
J	rozstaw otworów mocujących	**320 mm**
N	średnica otworu mocującego	**41 mm**
A	szerokość całkowita oprawy (od powierzchni montażowej)	**115 mm**
A1	grubość kołnierza	**45 mm**
A2	długość całkowita z wystającym pierścieniem wewnętrznym	**134 mm**
e	od powierzchni montażowej do środka łożyska	**65 mm**

PARAMETRY

Producent	**FYH**
Symbol producenta	**UKF326**
Elementy toczne	**łożysko kulkowe jednorzędowe**