Zespół łożyskowy UKFC207 FYH

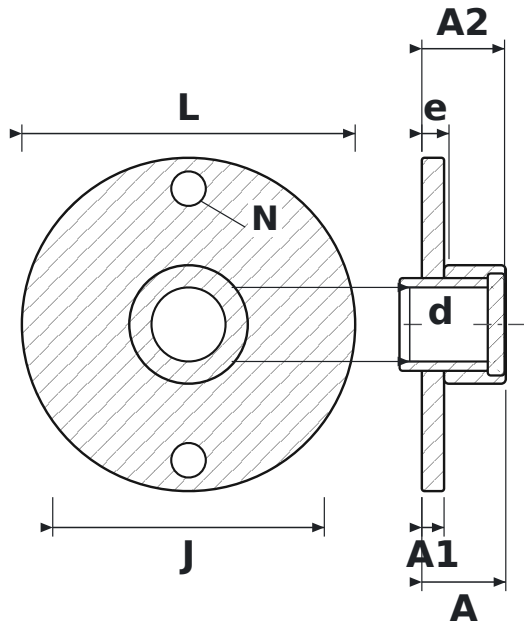

WYMIARY

d	średnica wału	**30 mm**
L	długość oprawy	**135 mm**
J	rozstaw otworów mocujących	**110 mm**
N	średnica otworu mocującego	**14 mm**
A	szerokość całkowita oprawy (od powierzchni montażowej)	**34 mm**
A1	grubość kołnierza	**9 mm**
A2	długość całkowita z wystającym pierścieniem wewnętrznym	**33,5 mm**
e	od powierzchni montażowej do środka łożyska	**11 mm**

PARAMETRY

Producent	**FYH**
Symbol producenta	**UKFC207**
Elementy toczne	**łożysko kulkowe jednorzędowe**