Zespół łożyskowy UKFC209 D1+H2309 RHP

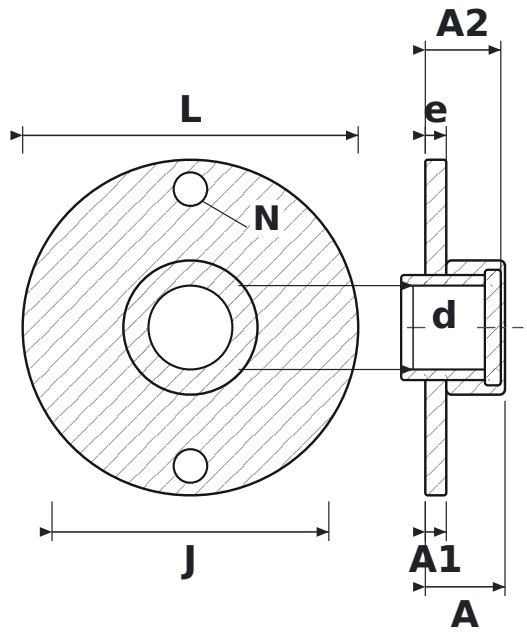

WYMIARY

d	średnica wału	**40 mm**
L	długość oprawy	**160 mm**
J	rozstaw otworów mocujących	**132 mm**
N	średnica otworu mocującego	**16 mm**
A	szerokość całkowita oprawy (od powierzchni montażowej)	**38 mm**
A1	grubość kołnierza	**10 mm**
A2	długość całkowita z wystającym pierścieniem wewnętrznym	**36 mm**
e	od powierzchni montażowej do środka łożyska	**10 mm**

PARAMETRY

Producent	**RHP**
Symbol producenta	**UKFC209 D1+H2309**
Elementy toczne	**łożysko kulkowe jednorzędowe**