Zespół łożyskowy UKFC218 D1+H2318 RHP

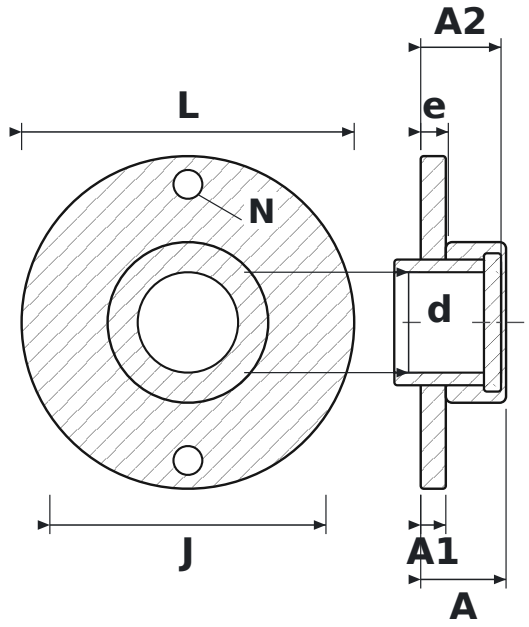

WYMIARY

d	średnica wału	**80 mm**
L	długość oprawy	**265 mm**
J	rozstaw otworów mocujących	**220 mm**
N	średnica otworu mocującego	**23 mm**
A	szerokość całkowita oprawy (od powierzchni montażowej)	**68 mm**
A1	grubość kołnierza	**20 mm**
A2	długość całkowita z wystającym pierścieniem wewnętrznym	**64 mm**
e	od powierzchni montażowej do środka łożyska	**22 mm**

PARAMETRY

Producent	**RHP**
Symbol producenta	**UKFC218 D1+H2318**
Elementy toczne	**łożysko kulkowe jednorzędowe**