# Zespół łożyskowy UKP205-J7 FAG

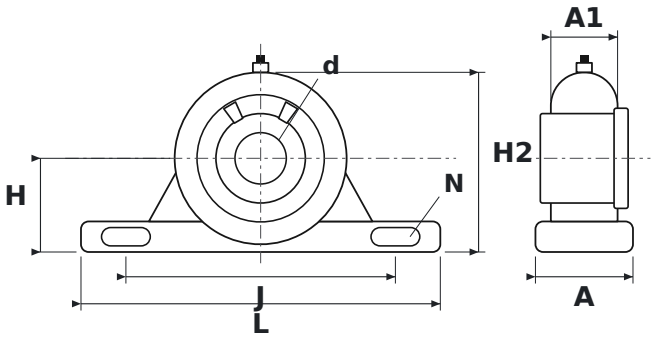


## WYMIARY

| | | |
|---|---|---|
| **d** | średnica wału | **20 mm** |
| **L** | długość oprawy | **140 mm** |
| **H** | wysokość osi wału | **36,5 mm** |
| **H2** | wysokość całkowita | **70 mm** |
| **J** | rozstaw otworów mocujących | **105 mm** |
| **N** | średnica otworu mocującego | **13 mm** |
| **A** | szerokość oprawy | **38 mm** |
| **A1** | szerokość górnej części oprawy (przy łożysku) | **26 mm** |

## PARAMETRY

| | |
|---|---|
| Producent | **FAG** |
| Symbol producenta | **UKP205-J7** |
| Elementy toczne | **łożysko kulkowe jednorzędowe** |