Zespół łożyskowy UKP205 ZEN

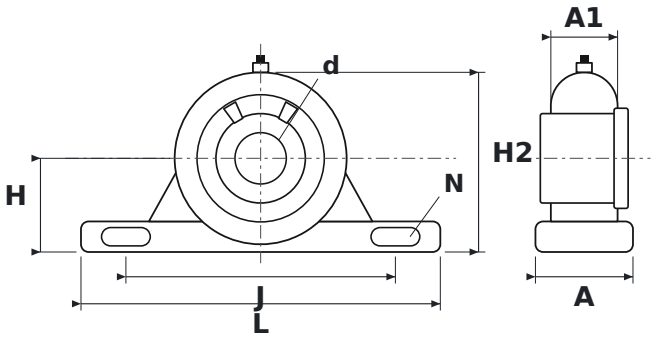

WYMIARY

d	średnica wału	**20 mm**
L	długość oprawy	**140 mm**
H	wysokość osi wału	**36,5 mm**
H2	wysokość całkowita	**70 mm**
J	rozstaw otworów mocujących	**105 mm**
N	średnica otworu mocującego	**13 mm**
A	szerokość oprawy	**38 mm**
A1	szerokość górnej części oprawy (przy łożysku)	**26 mm**

PARAMETRY

Producent	**ZEN**
Symbol producenta	**UKP205**
Elementy toczne	**łożysko kulkowe jednorzędowe**
Masa	**0,708 kg**