Zespół łożyskowy UKP206 FYH

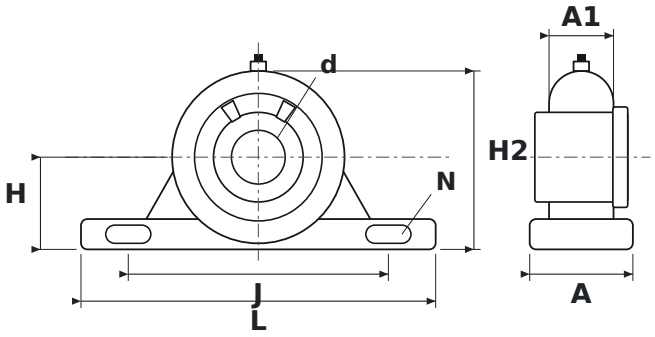

WYMIARY

d	średnica wału	**25 mm**
L	długość oprawy	**165 mm**
H	wysokość osi wału	**42,9 mm**
H2	wysokość całkowita	**83 mm**
J	rozstaw otworów mocujących	**121 mm**
N	średnica otworu mocującego	**17 mm**
A	szerokość oprawy	**48 mm**
A1	szerokość górnej części oprawy (przy łożysku)	**30 mm**

PARAMETRY

Producent	**FYH**
Symbol producenta	**UKP206**
Elementy toczne	**łożysko kulkowe jednorzędowe**