# Zespół łożyskowy UKP216 D1+H2316 RHP

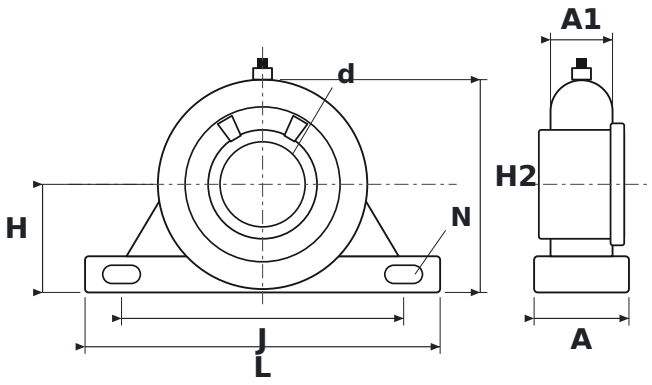


## WYMIARY

| | | |
|---|---|---|
| **d** | średnica wału | **70 mm** |
| **L** | długość oprawy | **292 mm** |
| **H** | wysokość osi wału | **88,9 mm** |
| **H2** | wysokość całkowita | **175 mm** |
| **J** | rozstaw otworów mocujących | **232 mm** |
| **N** | średnica otworu mocującego | **25 mm** |
| **A** | szerokość oprawy | **78 mm** |
| **A1** | szerokość górnej części oprawy (przy łożysku) | **51 mm** |

## PARAMETRY

| | |
|---|---|
| Producent | **RHP** |
| Symbol producenta | **UKP216 D1+H2316** |
| Elementy toczne | **łożysko kulkowe jednorzędowe** |