# Zespół łożyskowy UKP217 D1 NSK

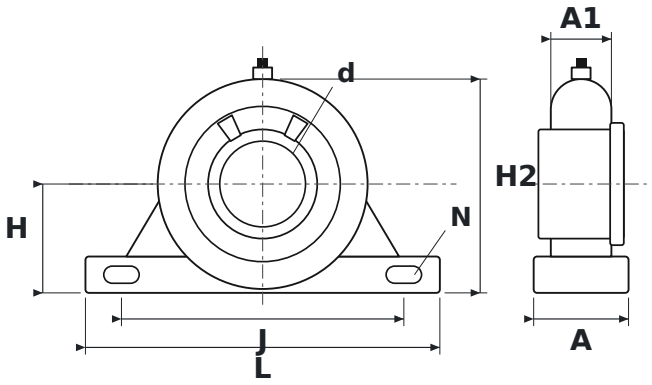


## WYMIARY

| | | |
|---|---|---|
| **d** | średnica wału | **75 mm** |
| **L** | długość oprawy | **310 mm** |
| **H** | wysokość osi wału | **95,2 mm** |
| **H2** | wysokość całkowita | **187 mm** |
| **J** | rozstaw otworów mocujących | **247 mm** |
| **N** | średnica otworu mocującego | **25 mm** |
| **A** | szerokość oprawy | **83 mm** |
| **A1** | szerokość górnej części oprawy (przy łożysku) | **53 mm** |

## PARAMETRY

| | |
|---|---|
| Producent | **NSK** |
| Symbol producenta | **UKP217 D1** |
| Elementy toczne | **łożysko kulkowe jednorzędowe** |