Zespół łożyskowy UKP217 D1 NTN

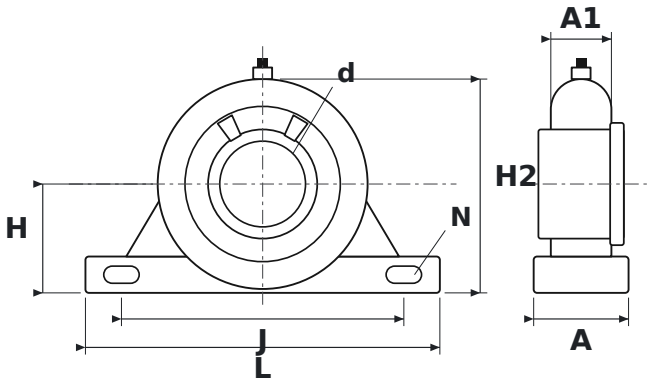

WYMIARY

d	średnica wału	**75 mm**
L	długość oprawy	**310 mm**
H	wysokość osi wału	**95,2 mm**
H2	wysokość całkowita	**187 mm**
J	rozstaw otworów mocujących	**247 mm**
N	średnica otworu mocującego	**25 mm**
A	szerokość oprawy	**83 mm**
A1	szerokość górnej części oprawy (przy łożysku)	**53 mm**

PARAMETRY

Producent	**NTN**
Symbol producenta	**UKP217 D1**
Elementy toczne	**łożysko kulkowe jednorzędowe**
Masa	**10,04 kg**