Zespół łożyskowy UKP305 FYH

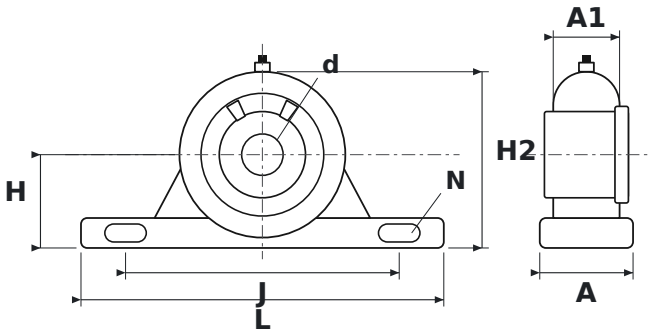

WYMIARY

d	średnica wału	**20 mm**
L	długość oprawy	**175 mm**
H	wysokość osi wału	**45 mm**
H2	wysokość całkowita	**85 mm**
J	rozstaw otworów mocujących	**132 mm**
N	średnica otworu mocującego	**17 mm**
A	szerokość oprawy	**45 mm**
A1	szerokość górnej części oprawy (przy łożysku)	**32 mm**

PARAMETRY

Producent	**FYH**
Symbol producenta	**UKP305**
Elementy toczne	**łożysko kulkowe jednorzędowe**