Zespół łożyskowy UKP313 ZEN

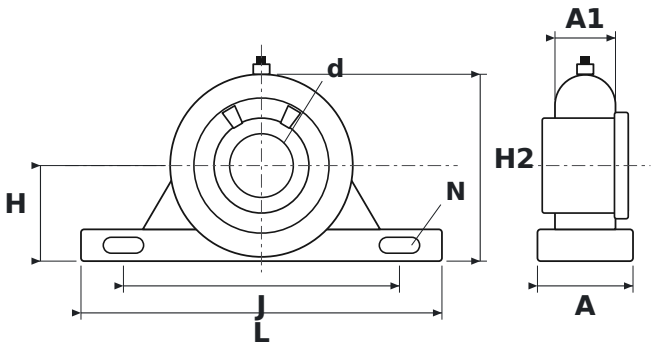

WYMIARY

d	średnica wału	**60 mm**
L	długość oprawy	**340 mm**
H	wysokość osi wału	**90 mm**
H2	wysokość całkowita	**176 mm**
J	rozstaw otworów mocujących	**260 mm**
N	średnica otworu mocującego	**25 mm**
A	szerokość oprawy	**90 mm**
A1	szerokość górnej części oprawy (przy łożysku)	**57 mm**

PARAMETRY

Producent	**ZEN**
Symbol producenta	**UKP313**
Elementy toczne	**łożysko kulkowe jednorzędowe**