Zespół łożyskowy UKT206 D1 NTN

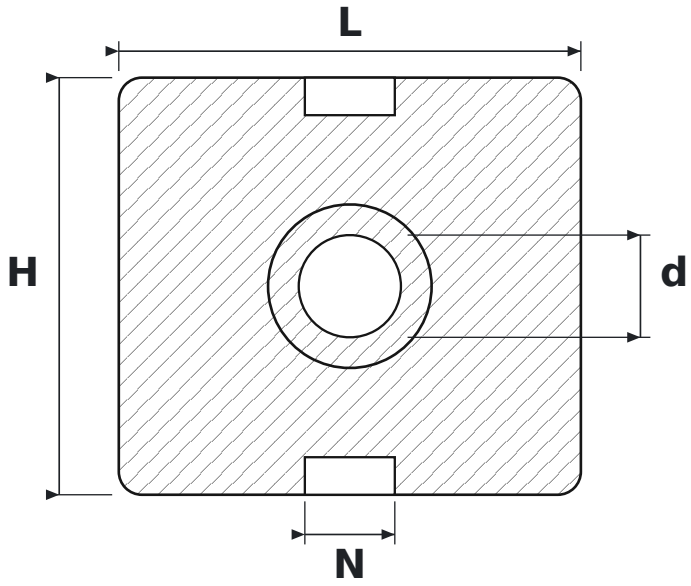

WYMIARY

d	średnica wału	**25 mm**
L	długość oprawy	**113 mm**
H	wysokość oprawy	**102 mm**
N	szerokość rowka prowadzącego	**22 mm**

PARAMETRY

Producent	**NTN**
Symbol producenta	**UKT206 D1**
Elementy toczne	**łożysko kulkowe jednorzędowe**
Masa	**1,23 kg**