Zespół łożyskowy USPFL201 SNR

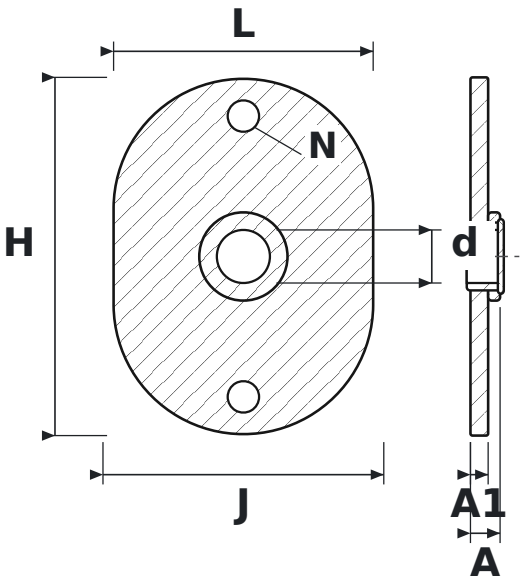

WYMIARY

d	średnica wału	**12 mm**
L	długość oprawy	**58,7 mm**
H	wysokość oprawy	**81 mm**
J	rozstaw otworów mocujących	**63,5 mm**
N	średnica otworu mocującego	**7,1 mm**
A	szerokość całkowita oprawy (od powierzchni montażowej)	**6,7 mm**
A1	grubość kołnierza	**4 mm**

PARAMETRY

Producent	**SNR**
Symbol producenta	**USPFL201**
Elementy toczne	**łożysko kulkowe jednorzędowe**