Zespół łożyskowy USPP201 SNR

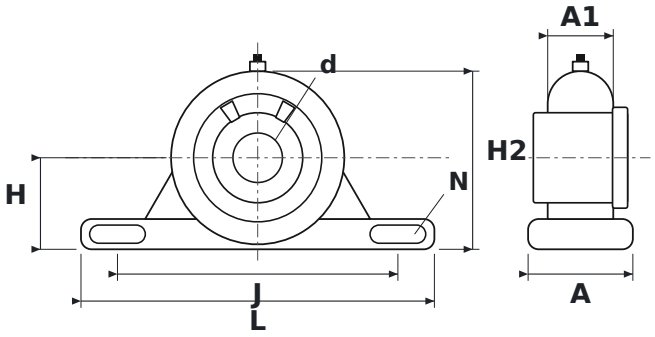

WYMIARY

d	średnica wału	**12 mm**
L	długość oprawy	**85,7 mm**
H	wysokość osi wału	**22,2 mm**
H2	wysokość całkowita	**43,2 mm**
J	rozstaw otworów mocujących	**68 mm**
N	średnica otworu mocującego	**9 mm**
A	szerokość oprawy	**25,4 mm**
A1	szerokość górnej części oprawy (przy łożysku)	**15,9 mm**

PARAMETRY

Producent	**SNR**
Symbol producenta	**USPP201**
Elementy toczne	**łożysko kulkowe jednorzędowe**